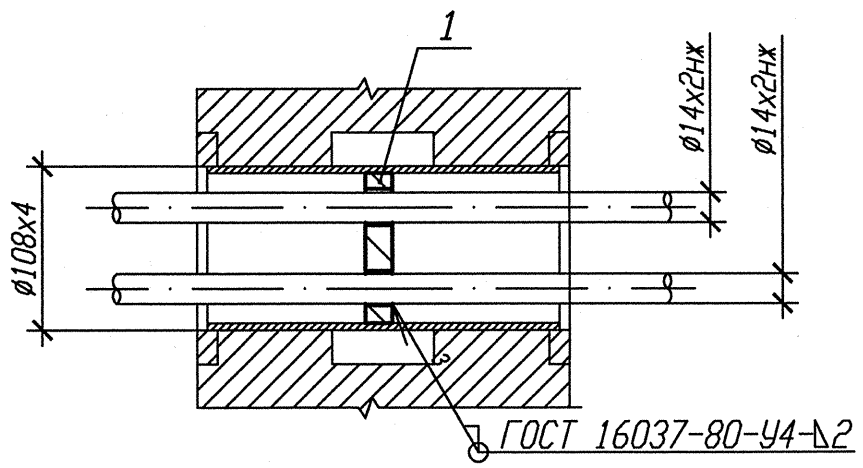

Деталь поз. 1

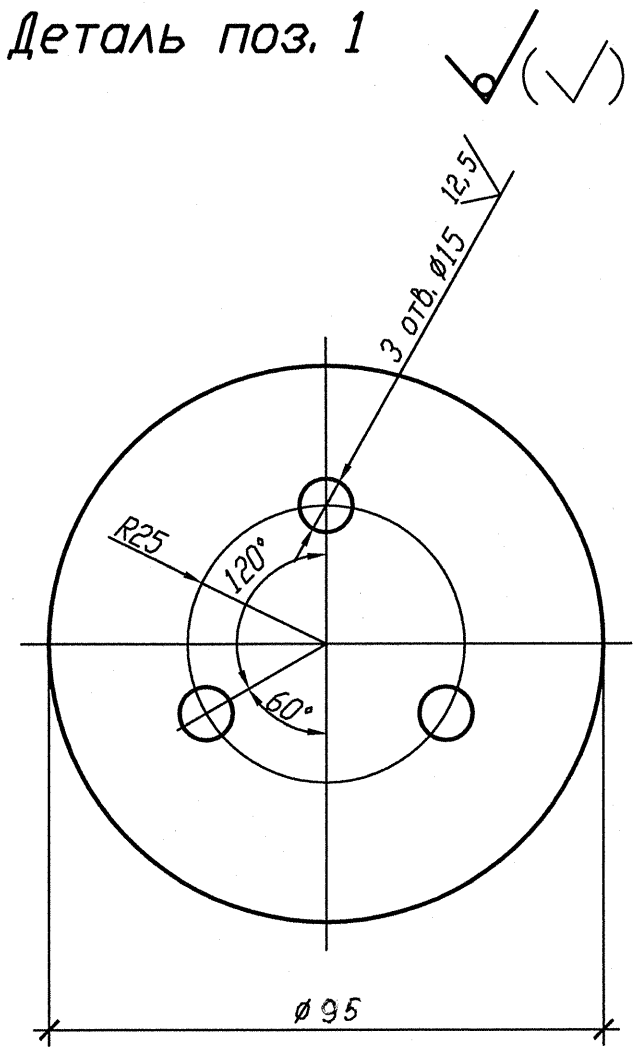

1 Привязка опоры изометрический чертеж 3TV11Z39, 3TV11Z41.
2 Маркировка проходки ТГ-805.
3 Катет шва (К) принять по наименьшей толщине свариваемых деталей.
4 Изготовить один комплект.

Спецификация деталей

Поз.	Обозначение	Наименование	Кол.	Материал	Масса, кг ед.	Масса, кг общ.	Примечание
1	БК-1998803	Лист	1	Лист Б-ПН-4 ГОСТ19903-74 12Х18Н10Т-НБ-Г ГОСТ7350-77	0,65	0,65	
	ГОСТ 2246-70	Проволока		СВ-04Х19Н11М3		-	
	ОСТВ 5.9374-81	Электроды		ЭА 395/9		-	
				Итого:		0,65	

АРХИВНЫЙ ЭКЗЕМПЛЯР

Инв. N подл. R3.03732.1.0.13
Лист 270

Изм.	Кол. уч.	Лист	N док.	Подпись	Дата
Инж. 2к.		Случевская			13.02
Пров. инж. 1к.		Швабинский			13.02
Пров. вед. инж.		Махотина			13.02
Н. контр.		Краснояров			13.02

R3.TV10.3071.071.03.00.014

Ростовская АЭС Блок 3

Редакторное отделение Герметичная часть Трубопроводы отбора проб Рр больше 2,2 МПа	Стадия	Лист	Листов
	Р		1
Опора скользящая направляющая 3TV10Y569	ОАО "НИАЭП" 2013		

Инв. N подл. | Подп. и дата | Взам. инв. N
R3.03732.1.0.13 | 13.02.13

Формат А3